lamber

SL1

Ed.
01/2016

Rev. A

# Lave-verres

# SL1

## PIECES DETACHEES

CE

| lamber | COMPOSANTS LAVAGE | MOD. **SL1** | TAV. **1 A** ED. 01/2016 |
|---|---|---|---|



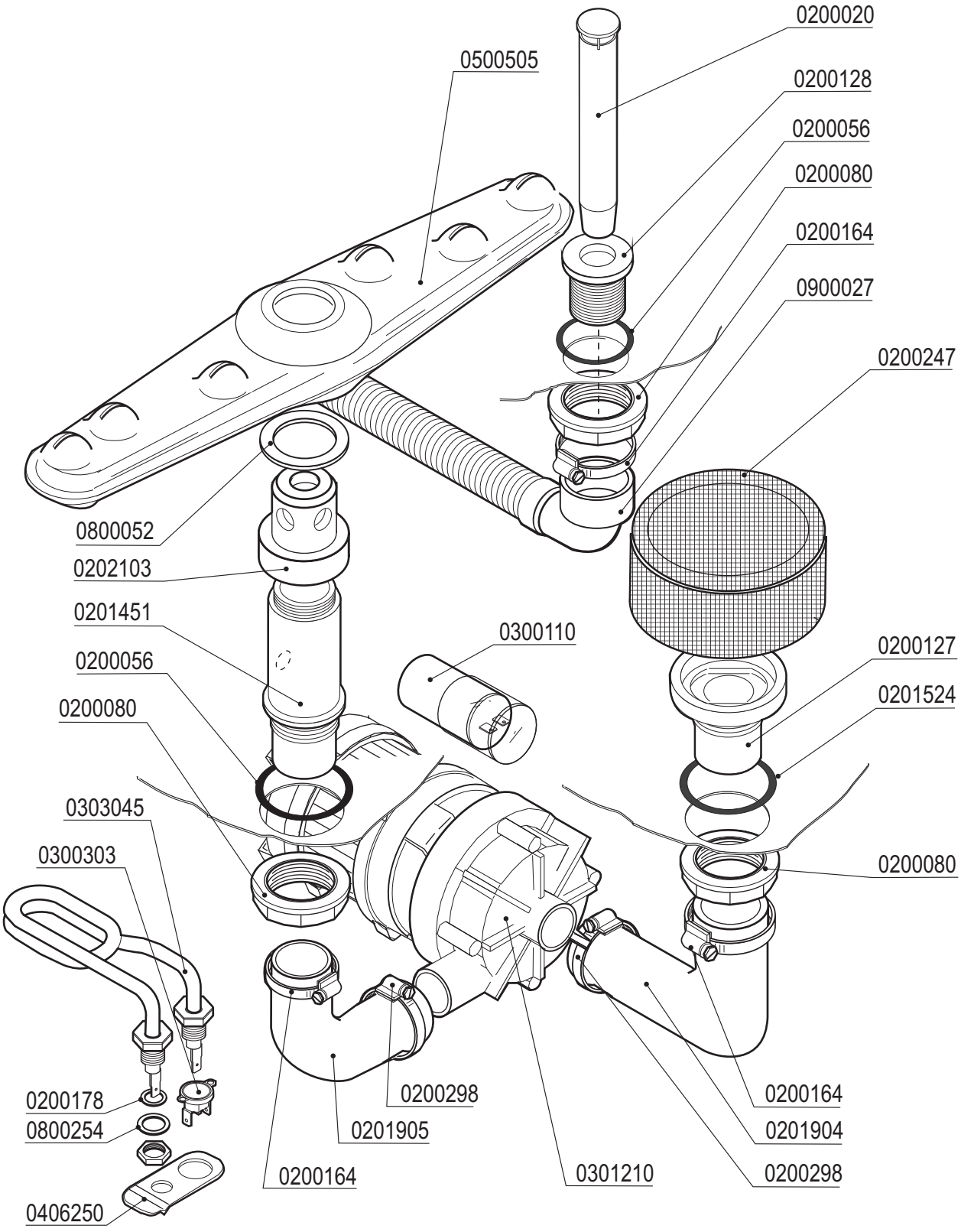

| lamber | COMPOSANTS RINÇAGE | MOD. **SL1** | TAV. **2 A** ED. 01/2016 |
|---|---|---|---|



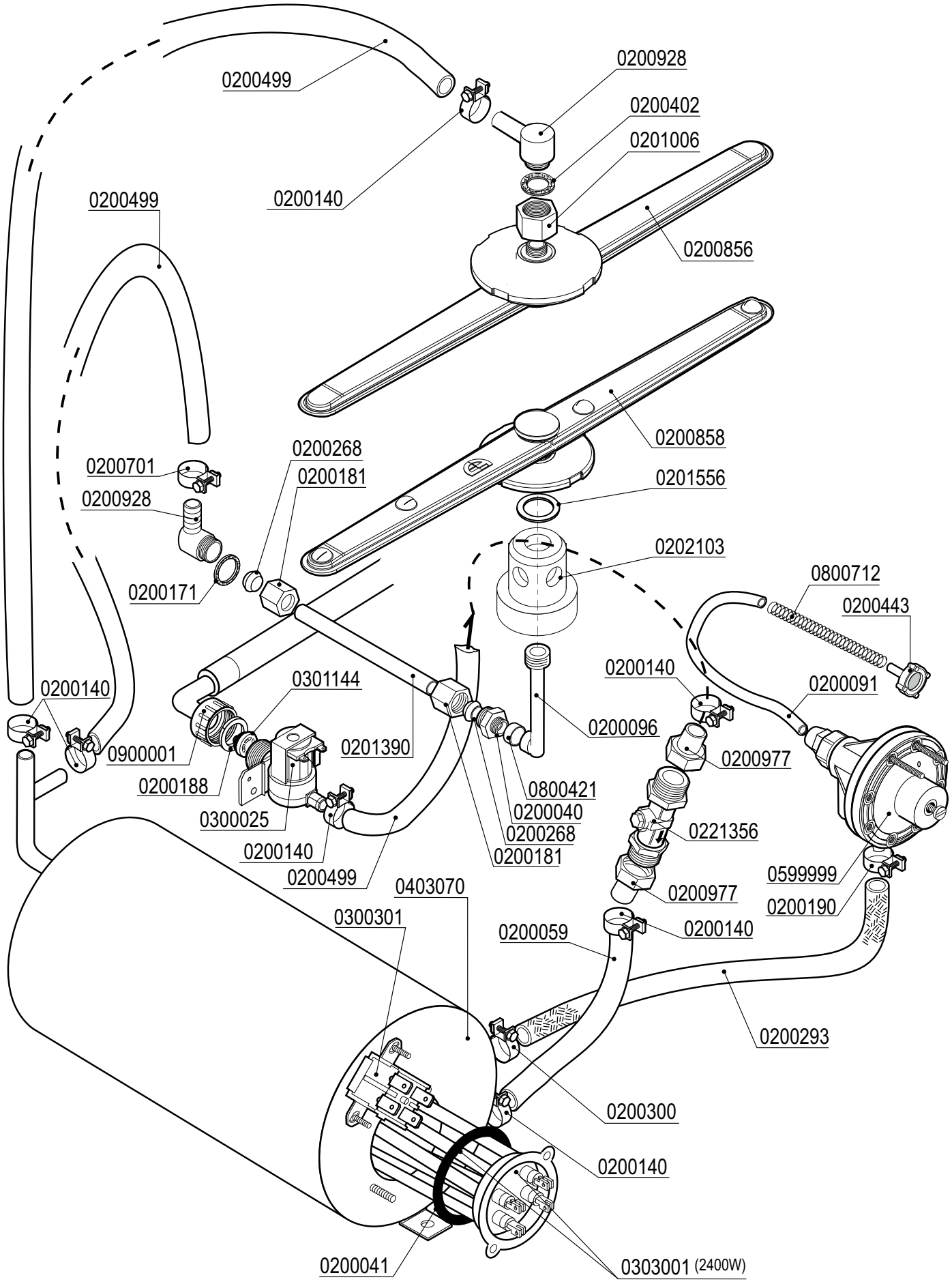

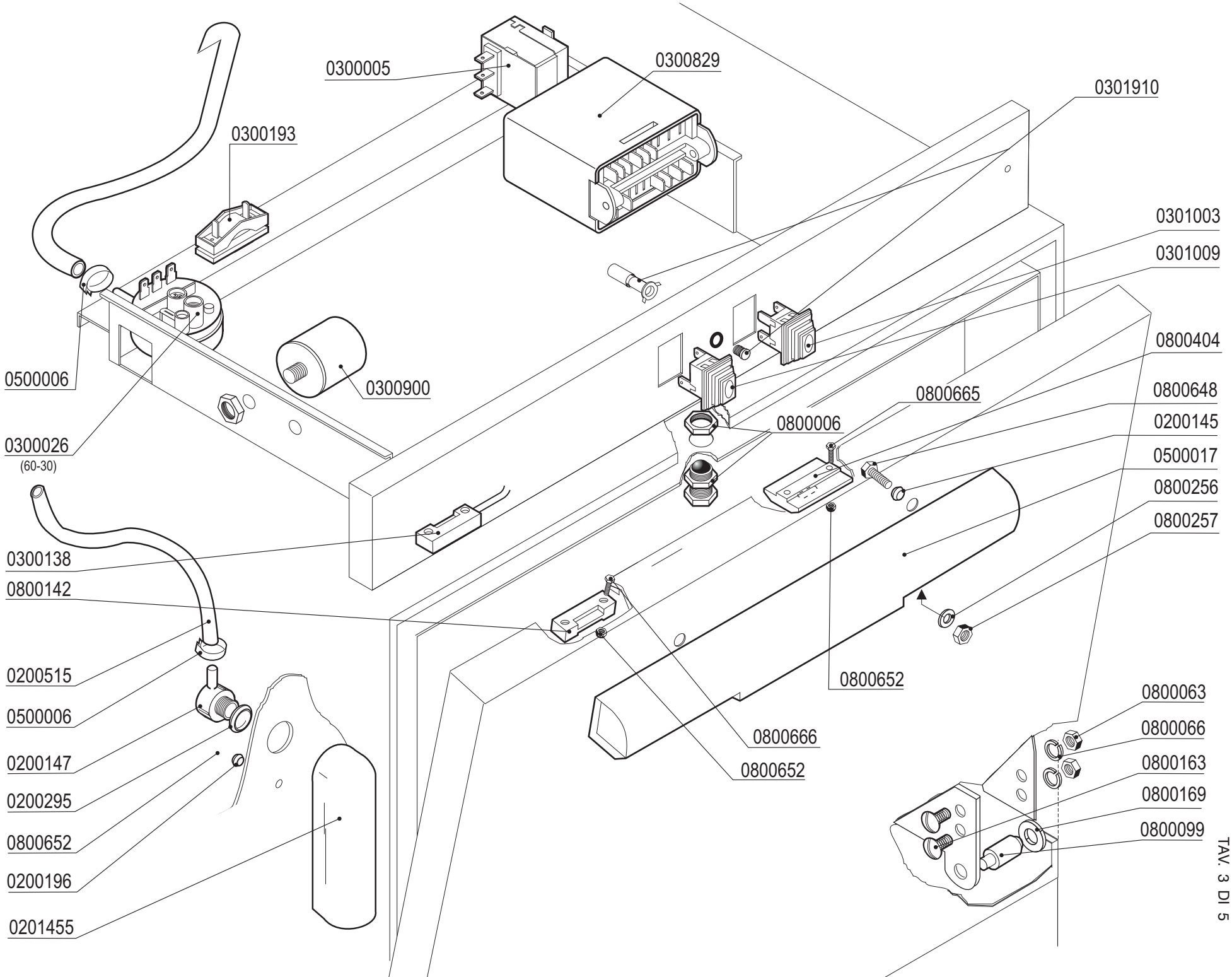


lamber

TABLEAU ELECTRIQUE

MOD.
SL1

TAV.
3 A
ED. 01/2016

TAV. 3 DI 5

| lamber | CARROSSERIE | MOD. **SL1** | TAV. **4 A** ED. 01/2016 |
|---|---|---|---|



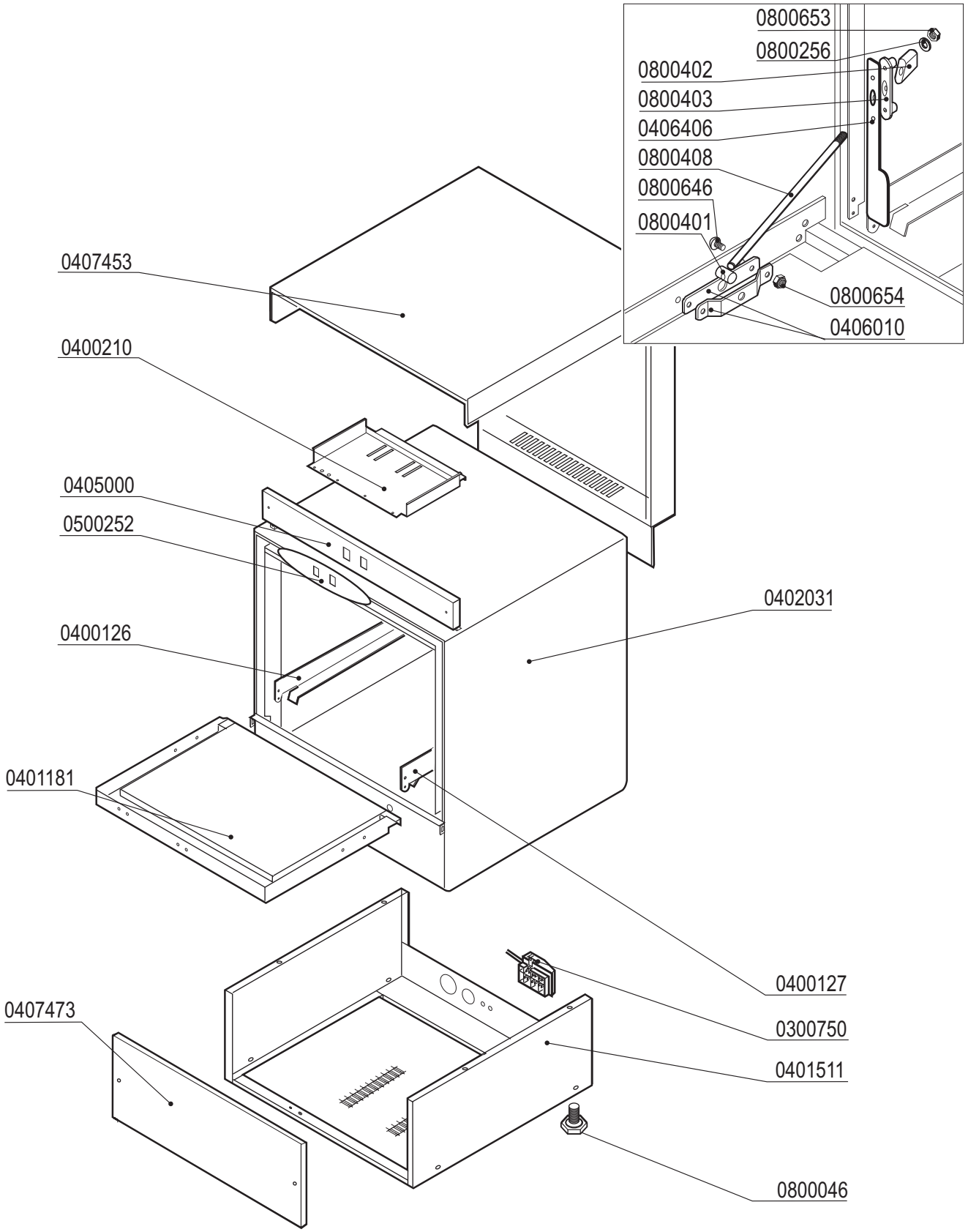

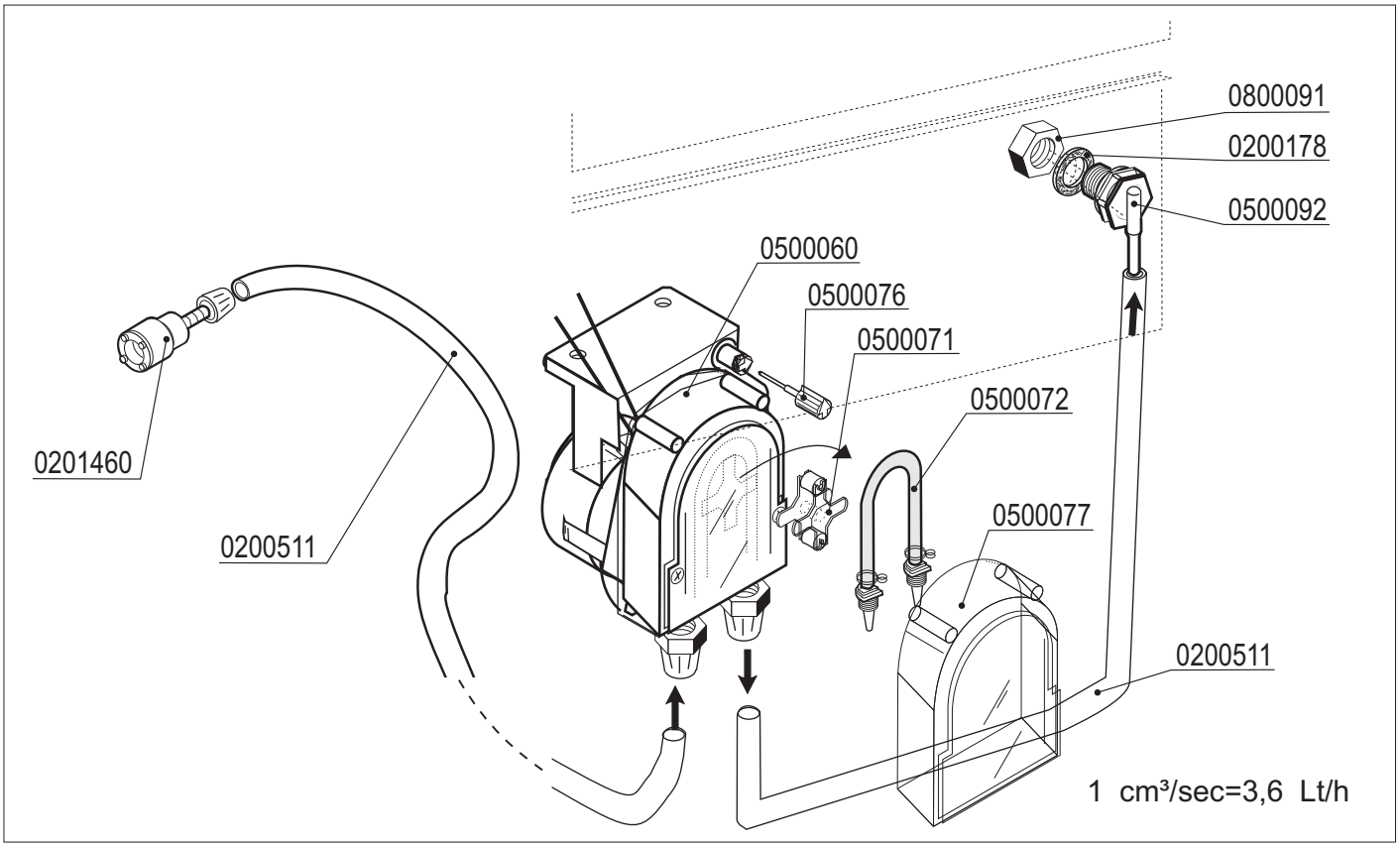
0800091
0200178
0500092
0500060
0500076
0500071
0500072
0201460
0500077
0200511
0200511
1 cm³/sec=3,6 Lt/h